ORIENTAČNÍ SLOUPEK

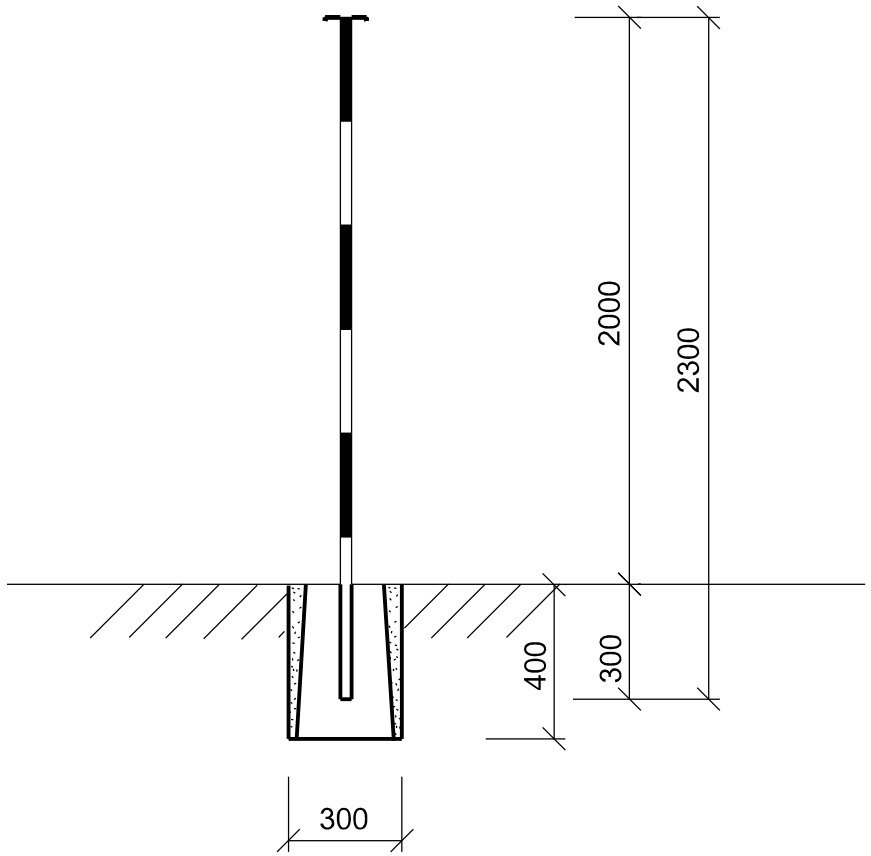

PLOTOVÝ OCELOVÝ SLOUPEK S KRYTEM

Ø48 mm - DL. 2300 m

PLOTOVÁ PATKA 200 x 250 x 400 mm

OBSYP PŮVODNÍM MATERIÁLEM ZHUTNIT

OCHRANA PROTI KOROZI : POZINKOVÁNÍ

PÁSY Š. 250 mm DISPERZNÍ BARVOU ODSTÍN MODRÁ 4550

BÍLÁ 0100

OSAZENÍ :

- OZNAČENÍ OBSLUŽNÝCH OBJEKTŮ
- KŘÍŽENÍ S VODNÍMI TOKY, SILNICEMI, ŽELEZNICÍ
- LOMOVÉ BODY TRASY POTRUBÍ V EXTRAVILÁNU
- JINÉ DLE POTŘEBY

ORIENTAČNÍ TABULE VELKÁ
(DLE ČSN 75 50 25)

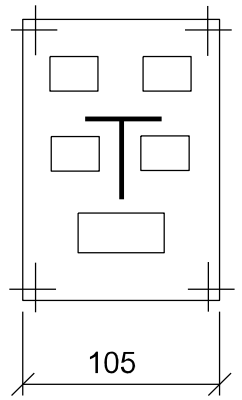

OSAZENÍ : VIDITELNĚ NA PEVNÉ KONSTRUKCI (DOMU, PEVNÉ ČÁSTI PLOTU, ap.)

NEBO NA ORIENTAČNÍM SLOUPKU

ČERVENÁ (OZNAČENÍ POŽÁRNÍCH HYDRANTŮ)

MODRÁ (OZNAČENÍ PROVOZNÍCH HYDRANTŮ, ŠOUPÁTEK, VZDUŠNÍKŮ)

Revize	Popis revize	Datum revize
–	-	-

AQUA PROCON s.r.o.
Projektová a inženýrská společnost
Palackého tř. 12, 612 00 Brno
tel.: +420 541 426 011
E-mail: info@aquaprocon.cz
www.aquaprocon.cz

Vedoucí projektu	Ing. Petr Baránek
Vedoucí dílčího projektu	
Zodpovědný projektant	Ing. Roman Wognitsch
Vypracoval	Ing. Roman Wognitsch
Kontroloval	Ing. Petr Baránek

Investor	Obec Strachotice
Objednatel	Obec Strachotice

Formát	2A4	Měřítko		Stupeň	ZD	Datum	09/2020	Zakázkové číslo	1447716-18

Projekt

ZAJIŠTĚNÍ KVALITY PITNÉ VODY
PRO OBEC STRACHOTICE

D - DOKUMENTACE OBJEKTŮ A TECHNICKÝCH A TECHNOLOG. ZAŘÍZENÍ

D.1 - DOKUMENTACE STAVEBNÍHO NEBO INŽENÝRSKÉHO OBJEKTU

D.1.2 - VODOVODNÍ ŘADY A VRTY

D.1.2.5 - VZOROVÉ VÝKRESY

Souprava

Příloha	Číslo přílohy	Revize
ORIENTAČNÍ SLOUPKY A TABULKY	D.1.2.5.3	0